www.supremainc.ru

Инструкция по установке Secure I/O 2

На русском языке

Содержание

Введение 4
- Компоненты 4

Лицевая сторона 5

Установка 6

Габаритные размеры 7

Электрические подключения 8
- Подключение питания 8
- RS-485 8
- Подключение реле 9
  - Конфигурация «Fail Safe Lock» 9
  - Конфигурация «Fail Secure Lock» 9
- Кнопка выхода 10
- Дверной контакт 10

Технические характеристики 11
- Информация о соответствии FCC 12
- Ограничение ответственности 13
- Уведомление об авторском праве 13

Инструкции по технике безопасности

Перед использованием изделия внимательно ознакомьтесь со следующими инструкциями. Настоящая информация важна для обеспечения безопасности пользователя и предотвращения нанесения ущерба его имуществу.

⚠ Внимание

Несоблюдение настоящих инструкций может привести к серьезным травмам или летальному исходу.

Инструкции по установке

Не следует устанавливать данное изделие в местах воздействия прямых солнечных лучей, а также в местах с повышенной влажность или запыленностью.

- Это может привести к пожару или поражению электрическим током.

Не следует устанавливать изделие вблизи каких-либо источников тепла, электронагревательных приборов в частности.

- Это может привести к пожару в результате перегрева или поражению электрическим током.

Изделие следует устанавливать в сухом месте.

- Влажность может привести к повреждению изделия или поражению электрическим током.

Изделие следует устанавливать в месте, не подверженном воздействию электромагнитного излучения.

- Электромагнитное излучение может привести к повреждению изделия или поражению электрическим током.

Установка и ремонт изделия должны производиться квалифицированными специалистами по обслуживанию.

- Несоблюдение таких инструкций может привести к возникновению пожара, поражению электрическим током или травмированию.
- Если изделие было повреждено по причине его самостоятельной установки или вскрытия пользователем, в случае ремонта взимается плата за обслуживание.

Инструкции по эксплуатации

Следует быть осторожным и не допускать попадания каких-либо жидкостей (воды, напитков или химических веществ) внутрь изделия.

- Это может привести к пожару, поражению электрическим током и повреждению изделия.

⚠ Внимание

Несоблюдение данных инструкций может привести к незначительным травмам или повреждению изделия.

Инструкции по установке

Следует защитить шнур электропитания от задевания ногами и защемления.

- Несоблюдение таких инструкций может привести к повреждению изделия или травмам.

Следует держать изделие вдали от объектов с сильным электромагнитным излучением, в частности телевизоров, мониторов (в особенности ЭЛТ-мониторов) и громкоговорителей.

- Несоблюдение таких инструкций может привести к возникновению неисправностей.

Используйте адаптер питания постоянного тока на 12 В, который обеспечивает ток не менее 500 мА.

- Если не выполнены условия по питанию, изделие может работать неправильно.

При установке изделия вне помещения, рекомендуется установить изделие в дополнительный защитный корпус.

Модуль безопасности Secure I/O 2, электрический замок и Secure I/O 2 следует подключать к отдельным источникам питания

- Подключение и использование источника питания совместно с данными устройствами может привести к выходу устройств из строя.

Соблюдайте рекомендованную минимальную дистанцию между изделиями при установке нескольких изделий.

- Установка изделий слишком близко друг к другу может привести к неправильной работе изделий.

Инструкция по эксплуатации

Во время работы изделия, следует не допускать его падения, а также не подвергать его ударам и динамическому воздействию.

- Несоблюдение таких инструкций может привести к возникновению неисправностей.

Бережно обращайтесь с контактной зоной сканера отпечатков пальцев.

- При загрязнении или повреждении сканера отпечатков пальцев возможны проблемы с распознаванием отпечатка, а также возможно возникновение неисправностей.

Изделие следует протирать мягкой сухой тканью. Не следует использовать для этого спирт, бензол или воду.

- Несоблюдение таких инструкций может привести к неисправности изделия.

Введение

Компоненты

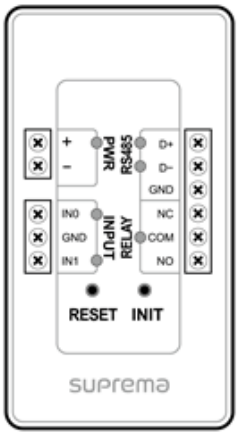

Secure I/O 2

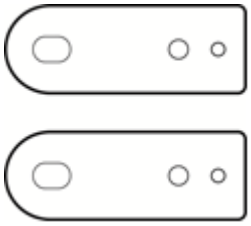

Кронштейн (2 шт.)

Монтажные винты
(2 шт.)

120 Ом резистор

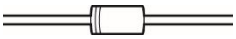

Диод

Лицевая сторона

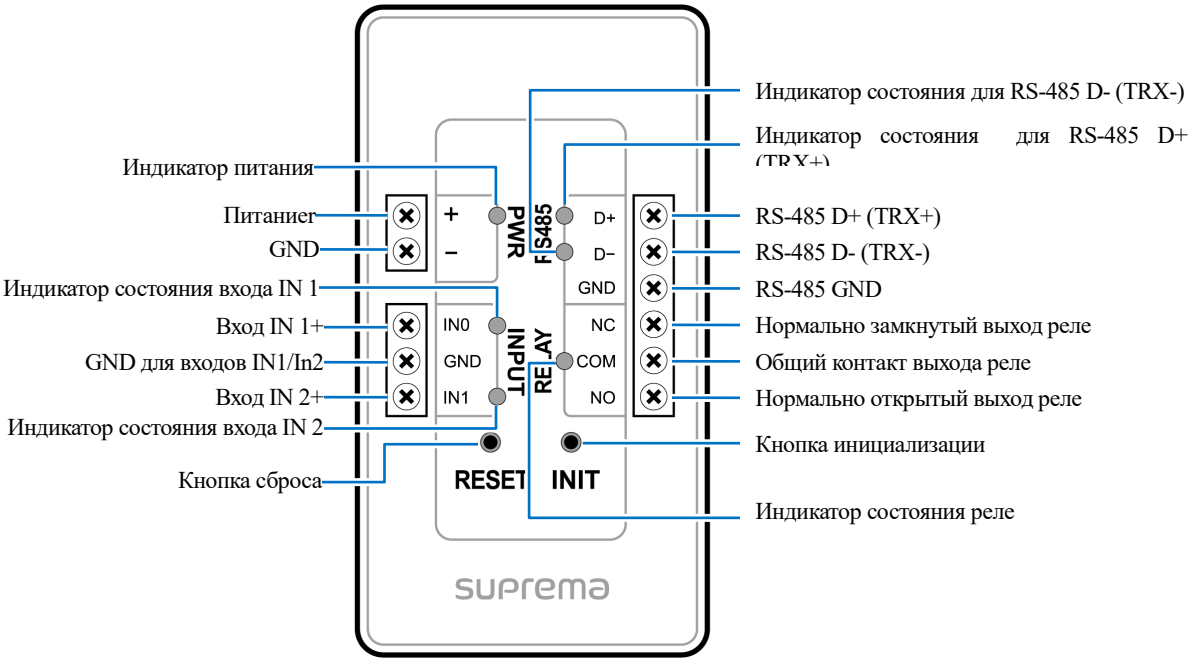

Примечание

- Нажмите на кнопку инициализации для того, чтобы прекратить работу с устройством и подключить Secure I/O 2 к другому устройству.

Установка

Secure I/O 2 подключается по RS-485 и может быть установлен в любом месте из-за его небольшого размера. Он может быть установлен в распределительном коробе или в монтажном коробе внутри стены. Его можно установить на задней стороне кнопки выхода.

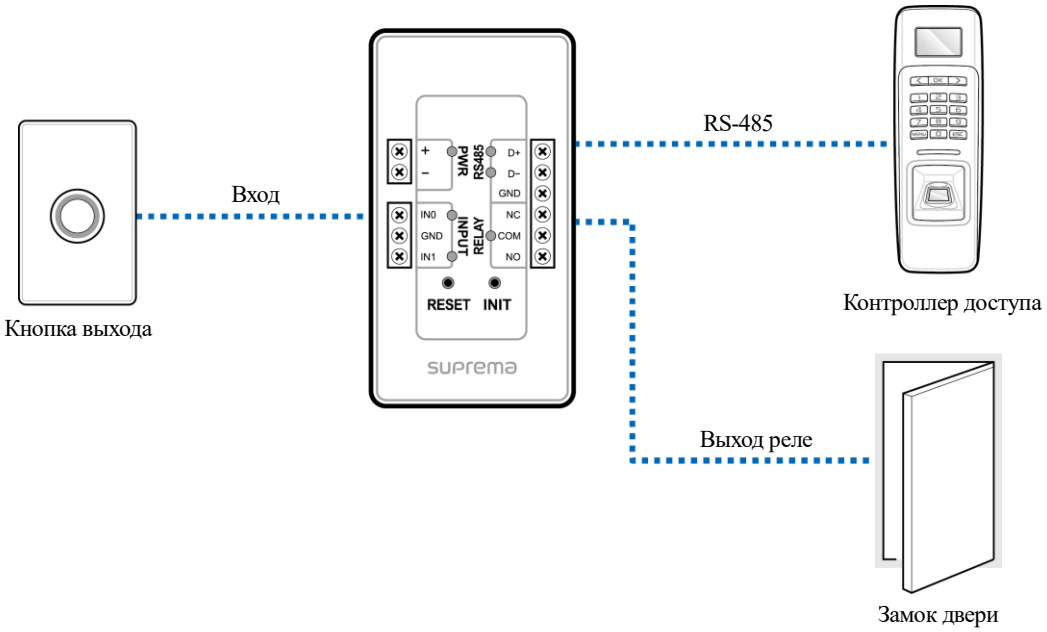

Габаритные размеры

(Единицы измерения: мм)

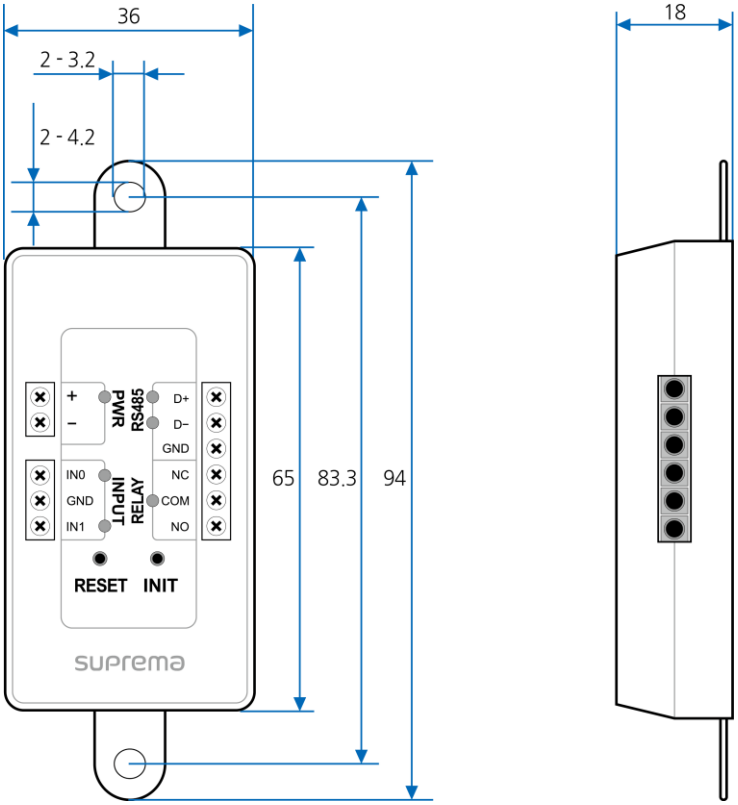

Электрические подключения

Подключение питания

• Не используйте питание контроллера доступа.
• Если используется питание от других устройств, оно должно обеспечивать 9-18 В и минимум 500 мА.
• При использовании адаптера питания он должен иметь сертификацию IEC / EN 60950-1.

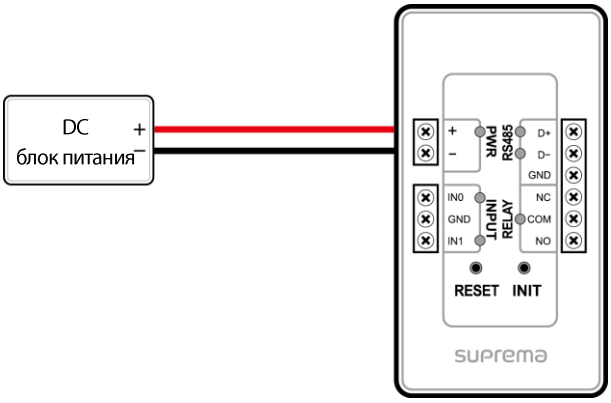

RS-485

- Для интерфейса RS-485 необходимо использовать кабель типа витая пара сечением AWG24, максимальная длина - 1.2 км.
- Подключите согласующий резистор (120 Ом) к обоим концам шлейфа RS-485. Резистор должен быть установлен на обоих конца шлейфа. Если резистор будет установлен в середине шлейфа, то это приведет к ухудшению связи по интерфейсу RS-485.

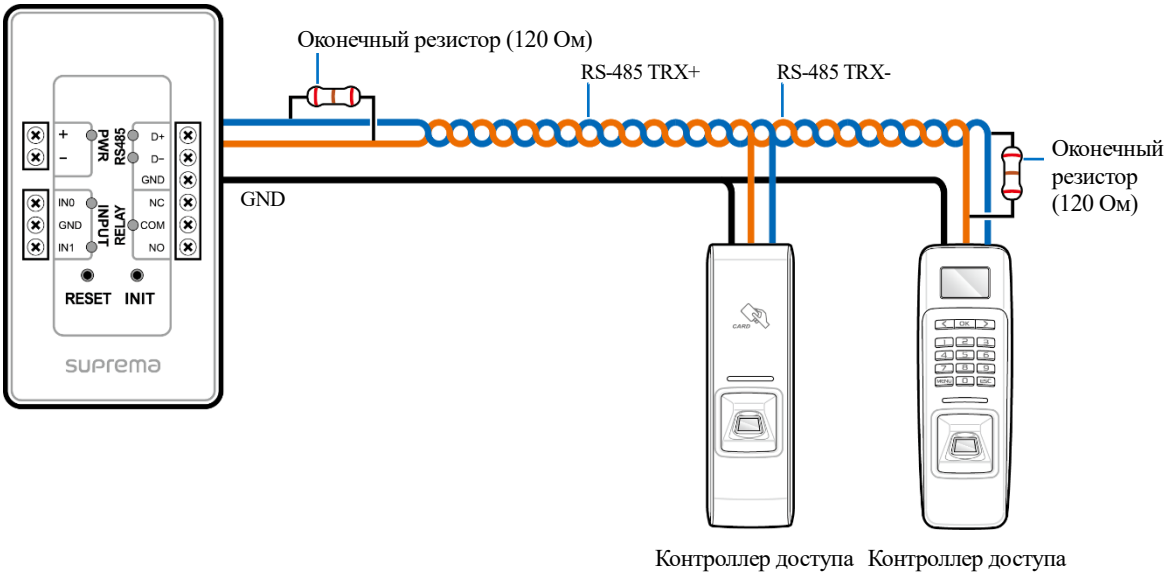

Подключение реле

Конфигурация «Fail Safe Lock»

Для использования конфигурации «Fail Safe Lock», подключите кабель питания к контактам NC, как показано ниже. Замки в конфигурации «Fail-Safe» для удержания двери в закрытом состоянии требуют наличия питания, при его пропадании дверь разблокируется. Данный тип замков оставит дверь открытой в случае выхода из строя источника питания. Такие замки хорошо подходят для дверей, используемых в качестве аварийных выходов.

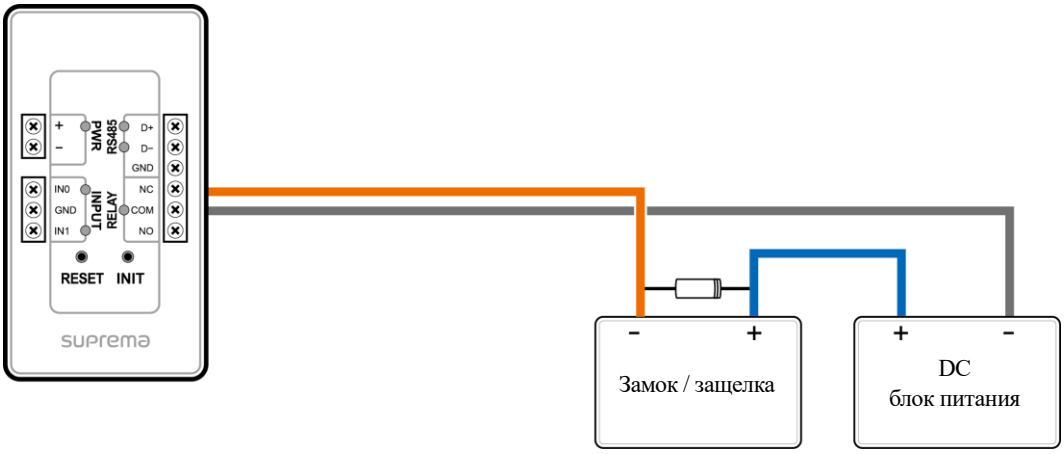

Конфигурация «Fail Secure Lock»

Для использования конфигурации «Fail Secure Lock», подключите кабель питания к контактам NO, как показано ниже. Замки в конфигурации «Fail-Secure» удерживают двери закрытыми автоматически, а питание им требуется для разблокировки двери. Они подойдут для дверей в помещения, вход в которые должен быть надежно защищён.

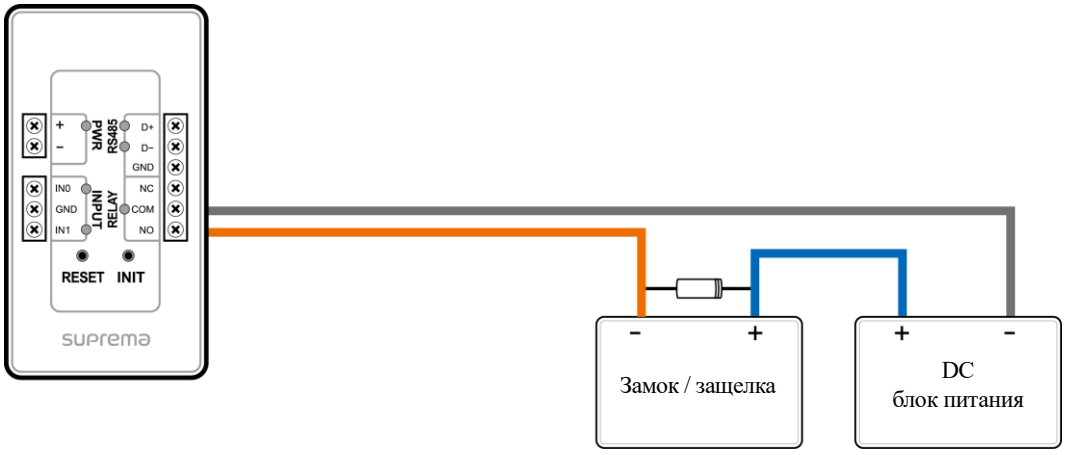

Кнопка выхода

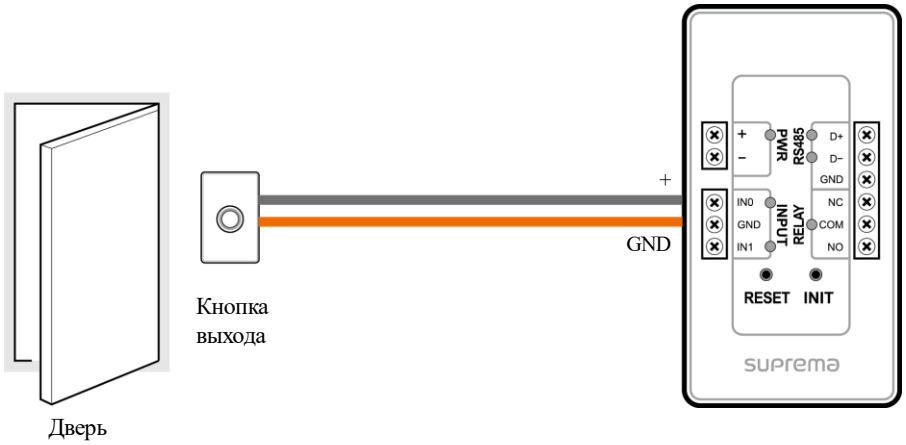

Дверной контакт

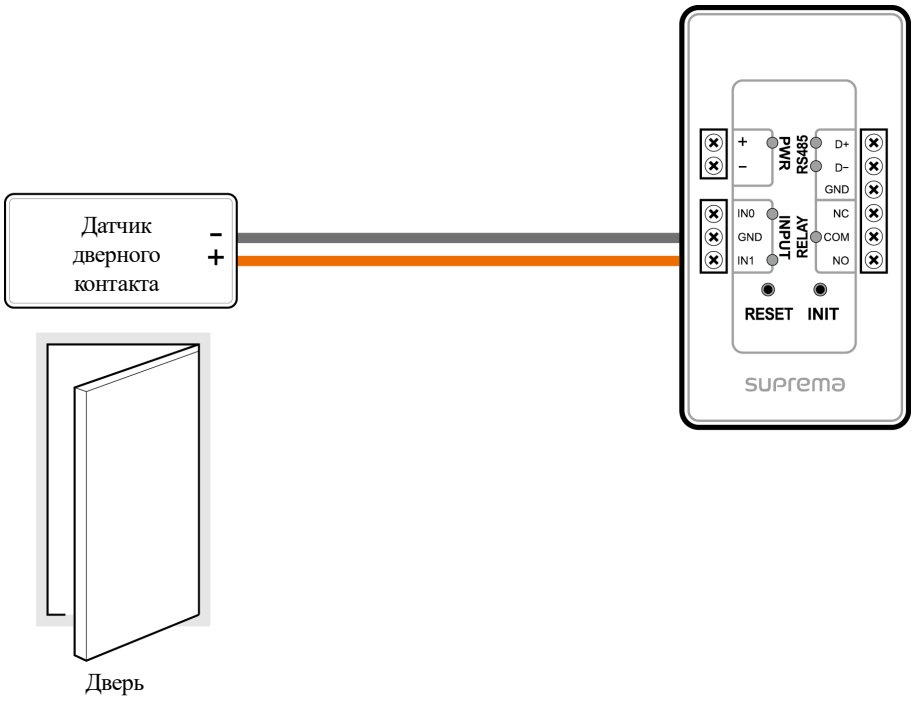

Технические характеристики

Item	Specification
CPU	Cortex M 32 MHz
Память	128 KB Flash + 20 KB RAM
LED	6 светодиодов (питание, RS-485 TX/RX, IN1, IN2, реле)
Входы/выходы	2 входа, 1 релейный выход, RS-485 1 канал
Габаритные размеры (Ширина x Высота x Глубина)	36мм x 65мм x 18мм
Питание	• Рекомендуется: 9 VDC (130 мА), 12 VDC (100 мА), 18 VDC (70 мА) • Максимум: 18 VDC (200 мА) • Ток потребления: максимум 200 мА
Реле	• Напряжение: макс. 24 VDC • Ток: 0.5A, макс. 1A

Информация о соответствии FCC

ЭТО УСТРОЙСТВО СООТВЕТСТВУЕТ ЧАСТИ 15 ПРАВИЛ FCC.
Эксплуатация допускается при соблюдении следующих двух условий:
(1) Данное устройство не может создавать вредные помехи, и
(2) Это устройство должно принимать любые полученные помехи, включая помехи, которые могут вызвать нежелательную работу.

Примечание. Данное оборудование было протестировано и признано соответствующим ограничениям для цифрового устройства класса B в соответствии с частью 15 правил FCC. Эти ограничения предназначены для обеспечения разумной защиты от вредных помех при установке в жилых помещениях. Данное оборудование генерирует, использует и может излучать радиочастотную энергию и, если оно не установлено и не используется в соответствии с инструкциями, может создавать вредные помехи для радиосвязи. Тем не менее, нет гарантии, что помехи не возникнут в конкретной установке. Если это оборудование создает вредные помехи для приема радио- или телевизионных сигналов, что может быть определено путем включения и выключения оборудования, пользователю рекомендуется попытаться устранить помехи одним или несколькими из следующих способов:

- Изменить ориентацию или местоположение приемной антенны.
- Увеличьте расстояние между оборудованием и приемником.
- Подключите оборудование к розетке в цепи, отличной от той, к которой подключен приемник.
- Обратитесь за помощью к дилеру или опытному радио / телевизионному технику.

Модификации, явно неодобренные производителем, могут лишить пользователя права управлять оборудованием в соответствии с правилами FCC.

Этот прибор и его антенна не должны совмещаться или работать совместно с любой другой антенной или передатчиком.
Минимальное расстояние 20 см должно поддерживаться между антенной и лицом для этого устройства для удовлетворения требований к радиочастотной экспозиции.

Приложение

Ограничение ответственности

- В данном документе представлена информация, относящаяся к продукции компании «Супрема».
- Право пользования предоставляется исключительно на продукцию, обеспеченную соглашением купли-продажи и гарантийными условиями компании «Супрема». Если иное не указано в настоящем документе, какие-либо лицензии на объекты интеллектуальной собственности не предоставляются.
- Компания «Супрема» не предоставляет каких-либо гарантий и не несет какой-либо ответственности относительно коммерческой пригодности и соответствия продукции конкретным целям, а также относительно нарушения патента, авторских прав и любой интеллектуальной собственности, в зависимости от реализации или использования продукции «Супрема».
- Запрещается использовать продукцию компании «Супрема» в обстоятельствах, при которых неисправность продукции может привести к ущербу здоровью или к гибели людей, а также в обстоятельствах, относящихся к медицинскому обслуживанию, спасению жизни и жизнеобеспечению. Если с пользователем произошел несчастный случай при каких-либо из вышеуказанных обстоятельств, то сотрудники, дочерние структуры, филиалы, партнеры и дистрибьюторы компании «Супрема» освобождаются от ответственности, даже если заявляется, что в конструкции или производственных процессах продукции имеются значительные недостатки; также вышеуказанные лица освобождаются от ответственности за любые прямые или косвенные расходы, включая судебные издержки.
- Компания «Супрема» может без предварительного уведомления изменять стандарты и характеристики своей продукции с целью улучшения стабильности ее работы, функциональности и конструкции. Дизайнерам следует учитывать, что функции и объяснения, имеющие отметки «для дальнейшего внедрения» или «не определено», могут быть изменены в любое время. Компания «Супрема» собирается внедрить или определить такие элементы в максимально короткие сроки и не принимает на себя какую-либо ответственность за связанные с такими элементами проблемы, в т. ч. проблемы совместимости.
- Перед заказом продукции свяжитесь с компанией «Супрема», ее торговыми представителями или местными дистрибьюторами для получения последней версии технических характеристик такой продукции.

Уведомление об авторском праве

Авторские права на данный документ принадлежат компании «Супрема». Права на прочие изделия, бренды и товарные знаки принадлежат физическим или юридическим лицам, владеющим ими.